BESTACE　指针式差压表 / 变送器　P2000T 系列

同时提供机械式差压指示和两线制 4 ~ 20mA 电流输出

低压扩散硅技术

压力产品

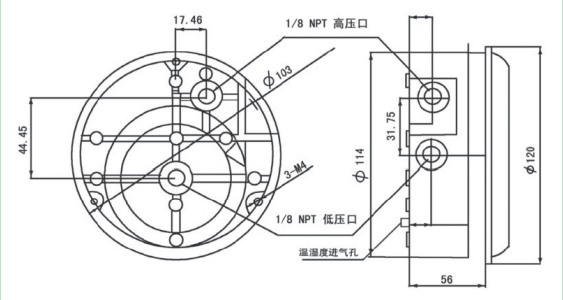

BESTACE 的 P2000T 系列指针变送器，利用简单、无摩擦的磁体螺旋运动，以橡胶膜片作为敏感元件而进行测量，能利用指针迅速指示出被测气体的压力，无论是正压、负压或差压。此设计具有防震、晃动和过压的功能。而且表内无需充注液体，也就没有气化、冻结、异味的问题出现。在此技术上，又增加了射频式非接触位移测量技术，将膜片的位移量转化为标准的 4 ~ 20 mA 电流输出。P2000T 是机械表和变送器的二合一产品，同时提供清晰易读的指针指示和标准两线制 4 ~ 20 mA 电流输出功能，在断电的情况下也不会影响读数。

产品特色

- 机械式微差压表 微差压变送器二合一
- 磁螺旋射频式非接触技术
- 清晰易读的 4" 大表盘
- 4 ~ 20 mA 标准两线制输出
- ±2% FS 精度
- 差压 / 正压 / 负压 / 正负压皆可

应用案例

- 洁净室
- 滤器阻力
- 风扇、鼓风机压力
- 风速、炉压等

性能指标

机械表性能指标

适用介质	标准为 ±2%F.S（60Pa 和 125Pa 为 ±4% F.S）
外壳材质	压模铸铝或含尼龙的 ABS 塑料
精　　度	标准为 ±2%F.S（60Pa 和 125Pa 为 ±4% F.S）
稳 定 性	±1% 满量程 / 年
压力极限	100kPa
温度范围	– 7 ~ 60℃
过程连接	高压和低压孔均为 1/8″ 锥管螺纹，两组
过　　压	约 172 kPa 时橡胶过压塞被冲开
尺　　寸	4" 大表盘
重　　量	460g(铝)，275g(ABS)
标准附件	2 个 1/8″ NPT 堵头 2 个 1/8″ 螺纹橡胶管接头 3 个带螺钉的嵌入式安装螺钉卡

变送器性能指标

精　　度	±2%F.S(包括非线性、迟滞、重复性)
温度范围	– 7 ~ 60℃
温度漂移	0 .05%
供电电源	12 – 30 VDC
电流输出	4 ~ 20 mA
零点调整	与机械调零同时进行
回路阻抗	最大 0 – 1250 Ω
最大电流	30 mA
电气连接	塑料航空插头

www.putom.com.cn

BESTACE 指针式差压表 / 变送器 P2000T 系列

同时提供机械式差压指示和两线制 4 ~ 20 mA 电流输出

低压扩散硅技术

压力产品

订货选型

选型示例 **P2000T - 60PA**

含　　义 基本型号 – 量程代码 – 选项代码

量程代码	量程 英寸水柱
00IN	0.05 – 0 – 0.20
0.12IN	0 – 0.12
0.25IN	0 – 0.25
0.50IN	0 – 0.50
1IN	0 – 1.0
2IN	0 – 2.0
3IN	0 – 3.0
4IN	0 – 4.0
6IN	0 – 6.0
8IN	0 – 8.0
10IN	0 – 10
15IN	0 – 15
20IN	0 – 20
30IN	0 – 30
40IN	0 – 40
50IN	0 – 50
60IN	0 – 60
80IN	0 – 80
100IN	0 – 100
150IN	0 – 150
D0.5IN	0.25 – 0 – 0.25
D1.0IN	0.5 – 0 – 0.5
D2.0IN	1 – 0 – 1
D4.0IN	2 – 0 – 2
D10IN	5 – 0 – 5
D20IN	10 – 0 – 10
D30IN	15 – 0 – 15

选项代码	选项
ABS	ABS 外壳

量程代码	量程 PSI
1PSI	0 – 1
2PSI	0 – 2
3PSI	0 – 3
4PSI	0 – 4
5PSI	0 – 5
10PSI	0 – 10
15PSI	0 – 15
20PSI	0 – 20
30PSI	0 – 30

量程代码	量程 英寸汞柱
5HG	0 – 5
6HG	0 – 6
10HG	0 – 10
15HG	0 – 15
20HG	0 – 20
25HG	0 – 25
30HG	0 – 30
40HG	0 – 40
50HG	0 – 50
60HG	0 – 60

量程代码	量程 MM 汞柱
4MMHG	0 – 4
10MMHG	0 – 10

量程代码	量程 mm 水柱
3MM	0 – 3
6MM	0 – 6
8MM	0 – 8
10MM	0 – 10
15MM	0 – 15
20MM	0 – 20
25MM	0 – 25
30MM	0 – 30
40MM	0 – 40
50MM	0 – 50
60MM	0 – 60
80MM	0 – 80
100MM	0 – 100
150MM	0 – 150
200MM	0 – 200
250MM	0 – 250
300MM	0 – 300
500MM	0 – 500
1000MM	0 – 1000
D20MM	10 – 0 – 10
D30MM	15 – 0 – 15

量程代码	量程 mBar
20MBAR	0 – 20
25MBAR	0 – 25
50MBAR	0 – 50
60MBAR	0 – 60
500MBAR	0 – 500
D20MBAR	10 – 0 – 10

量程代码	量程 cm 水柱
1CM	0 – 1
2CM	0 – 2
3CM	0 – 3
4CM	0 – 4
5CM	0 – 5
6CM	0 – 6
8CM	0 – 8
10CM	0 – 10
15CM	0 – 15
20CM	0 – 20
25CM	0 – 25
30CM	0 – 30
40CM	0 – 40
50CM	0 – 50
60CM	0 – 60
80CM	0 – 80
100CM	0 – 100
150CM	0 – 150
200CM	0 – 200
250CM	0 – 250
300CM	0 – 300
D2CM	1 – 0 – 1
D4CM	2 – 0 – 2
D10CM	5 – 0 – 5
D20CM	10 – 0 – 10
D30CM	15 – 0 – 15

量程代码	量程 Pa
30PA	0 – 30
60PA	0 – 60
100PA	0 – 100
125PA	0 – 125
250PA	0 – 250
300PA	0 – 300
500PA	0 – 500
750PA	0 – 750
D120PA	60 – 0 – 60
D250PA	125 – 0 – 125
D500PA	250 – 0 – 250

量程代码	量程 kPa
1KPA	0 – 1
1.5KPA	0 – 1.5
2KPA	0 – 2
3KPA	0 – 3
4KPA	0 – 4
5KPA	0 – 5
8KPA	0 – 8
10KPA	0 – 10
15KPA	0 – 15
20KPA	0 – 20
25KPA	0 – 25
30KPA	0 – 30
D1KPA	0.5 – 0 – 0.5
D3KPA	1.5 – 0 – 1.5

www.puttom.com.cn